MAINE CLOTURES

MAINE FERMETURES

VOLETS COULISSANTS ALUMINIUM

N° de client:	Représentant:	Délai demandé:	Délai prévu:
Réf. Chantier :		Cachet:	DEVIS ☐
Adresse de livraison:	Adresse client:		COMMANDE ☐ Ref. du devis:
			Date et Signature
Les cotes sont exprimées en mm, toutes les indications sont vue de l'intérieur			Page: /

Non réalisable

☐ SEBRING ☐ FUJI

☐ STELLA ☐ AQUILA

SEBRING	FUJI	STELLA	AQUILA							
				Repère		1				
				Disposition	1 / 2	2				
				Largeur baie	A	3				
				Largeur vantail fini	B	4				
				Hauteur baie	C	5				
				Hauteur vantail fini (sol au rail)	D	6				
				Hauteur poignée (axe ferm / sol ou appuis)		7				
				Disponible latéral	Gauche E	8				
					Droite F	9				
				Type de refoulement (1D, 1G, …)		10	1D	1D	1D	1D
				Rail alu Longueur (si dim. non std)		11				
				Patin de guidage		12	X	X	X	X
				Fixation U sous vantail		13	☐	☐	☐	☐
				Fixation U au sol		14	☐	☐	☐	☐
				Vantaux ALU (PVC sur Etude)		15	ALU	ALU	ALU	ALU
				Unique en lames	Horizontales (HORI), Verticales (VERT), Persiennées jointives (CHEV), Americaines ajourées (LOUI)	16	LOUI	LOUI	LOUI	LOUI
				Mixte avec trav. Int.	Faire croquis	17	NON	NON	NON	NON
				ALU : préciser RAL		18				
				Profil de battement	Oui / Non	20	☐	☐	☐	☐
				Bandeau plat **/ C**apot recouvrant		21	Sans	Sans	Sans	Sans
				Verrou encastré		22	☐	☐	☐	☐
				Verrou targette aluminium		23	☐	☐	☐	☐
				Serrures 1 point à larder		24	☐	☐	☐	☐
				Poignée cuvette		25	☐	☐	☐	☐
				Axe anti soulevement		26	☐	☐	☐	☐
				Moteur		27	☐	☐	☐	☐
				Montant de réception avec gache		28	☐	☐	☐	☐
				Cornière Alu de 60*30 pour Fix. Montant		29	☐	☐	☐	☐
				Coloris **A**ccessoires	Blanc / Noir	30	Noir	Noir	Noir	Noir
				Quantité		31				

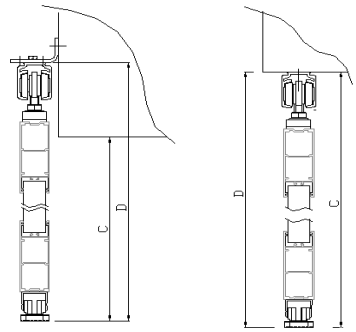

1 2

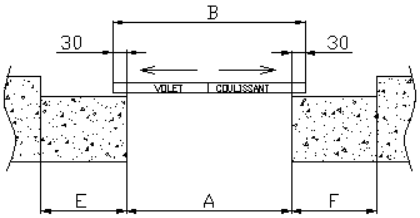

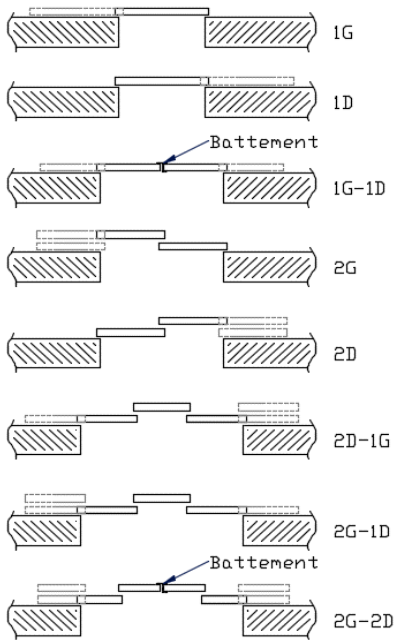

Remarques : ……..……..

Toutes nos ventes sont effectuées selon nos conditions générales de vente et en particulier sont soumises à la réserve de propriété jusqu'au règlement définitif des marchandises livrées.
Nous déclinons toutes responsabilités aussi bien pour nous même que pour nos représentants ou mandataires pour toutes erreurs dans le relevé des cotes.